NÚMERO: 05/05

EMPREENDIMENTO: SATA TAQUARAS

ESCALA: INDICADA

TÍTULO: LIGAÇÃO INTRADOMICILIAR E DISTRIBUIÇÃO

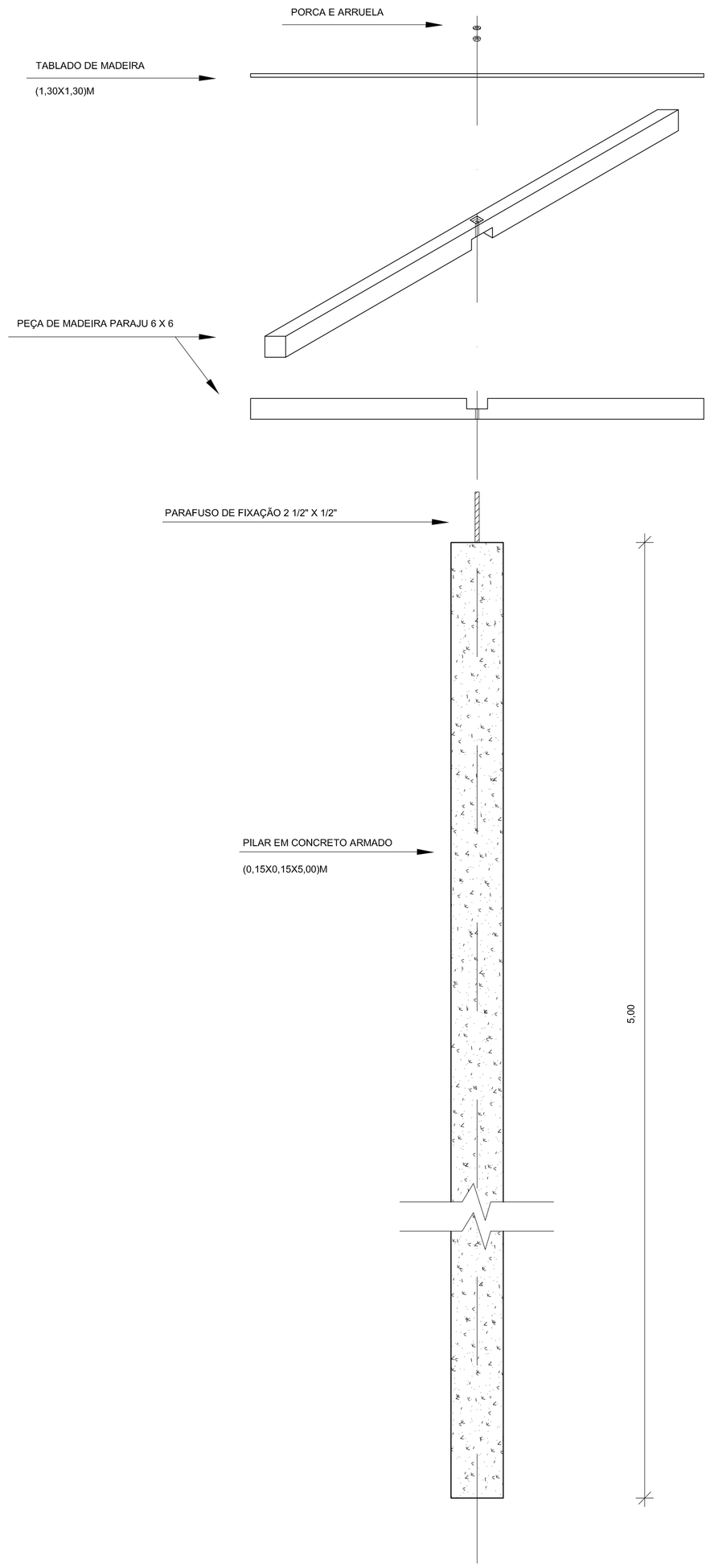

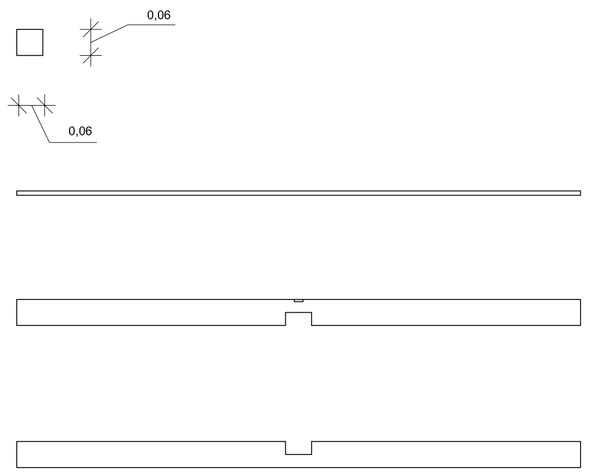

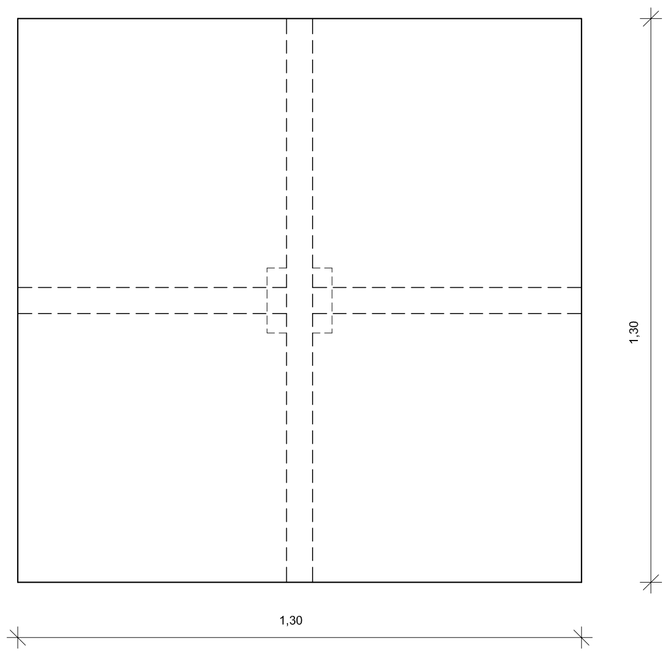

DETALHE DO SUPORTE PARA CAIXA D'ÁGUA
ESCALA 1/10

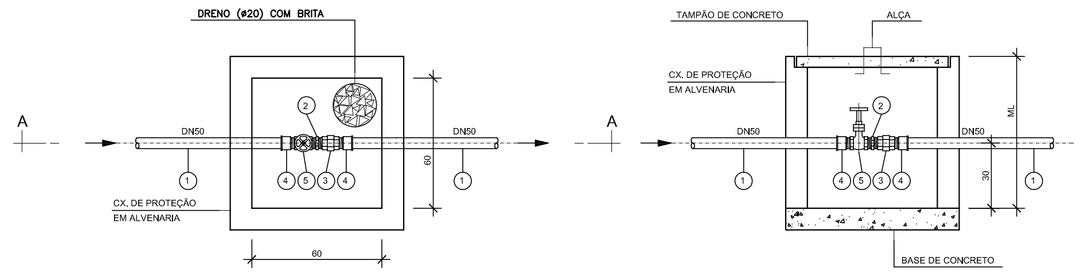

PLANTA — CORTE - AA

LISTA DE MATERIAL				
Nº	DESCRIÇÃO	DIÂMETRO	MATER.	QUANT.
1	TUBO PVC 12 JE	50	PVC	VER REDE
2	NIPEL COM ROSCA	2"	PVC	01
3	UNIÃO COM ROSCA	2"	PVC	01
4	ADAPTADOR SOLD. CURTO COM BOLSA E ROSCA	60x2"	PVC	02
5	REGISTRO DE GAVETA COM ROSCA	2"	BRONZE	01

NOTA: COTAS EM CENTÍMETROS, DIÂMETROS EM MILÍMETROS

CAIXA DE MANOBRA DN 50
ESCALA 1/20

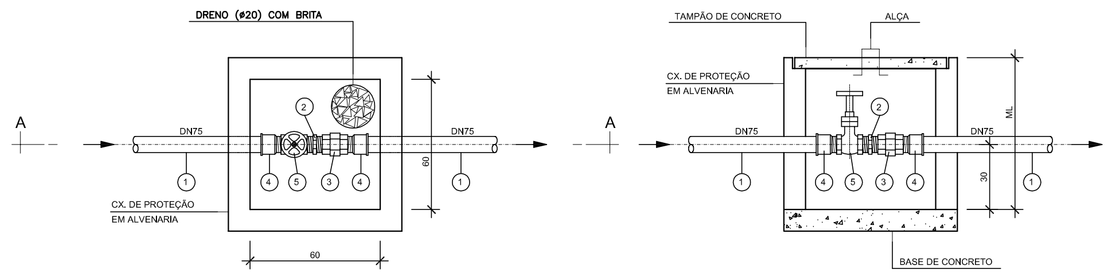

PLANTA — CORTE - AA

LISTA DE MATERIAL				
Nº	DESCRIÇÃO	DIÂMETRO	MATER.	QUANT.
1	TUBO PVC 12 JE	75	PVC	VER REDE
2	NIPEL COM ROSCA	3"	PVC	01
3	UNIÃO COM ROSCA	3"	PVC	01
4	ADAPTADOR SOLD. CURTO COM BOLSA E ROSCA	85x3"	PVC	02
5	REGISTRO DE GAVETA COM ROSCA	3"	BRONZE	01

NOTA: COTAS EM CENTÍMETROS, DIÂMETROS EM MILÍMETROS

CAIXA DE MANOBRA DN 75
ESCALA 1/20

ESTE DESENHO É PROPRIEDADE DA COMPANHIA ESPÍRITO SANTENSE DE SANEAMENTO – CESAN E NÃO PODE SER COPIADO SEM SUA AUTORIZAÇÃO.

NÚMEROS	TÍTULOS	Nº	LOCAL	DISCRIMINAÇÃO	DES.	DIV.	GER.	DATA
PRINCIPAIS DESENHOS DE REFERÊNCIA		REVISÃO						

CANCELA E SUBSTITUI O DESENHO NÚMERO: _____

CANCELADO E SUBSTITUÍDO PELO DESENHO NÚMERO: _____

CENTRO DE DOCUMENTAÇÃO
RECEBIDO: __/__/__
Nº DOC.: _____ ASS.: _____
APROVAÇÃO CESAN:
ASS.: _____ MATR.: _____
UNID.: _____ DATA: __/__/__
ESTA APROVAÇÃO NÃO ISENTA A CONTRATADA DE SUAS RESPONSABILIDADES LEGAIS.

EMITENTE:
PROJETADO: _____ CREA: _____ REGIÃO: ___
COORDENADOR: _____ CREA: _____ REGIÃO: ___
DESENHO: _____ DATA: __/__/__
Nº DES. PROJETISTA: _____
RESPONSÁVEL TÉCNICO: _____
CREA: _____ REGIÃO: ___ ART Nº: _____ DATA: _____

EMISSÃO CESAN	DATAS
PROJETADO: ENG° MÁRCIA AZEVEDO	
CREA: ES-003909/D	
DESENHADO: TEC. M SANTOS	AGO/2011
VERIFICADO: EG°. MÁRCIA MARIA AZEVEDO	AGO/2011
DIVISÃO: I-DSR – ENG° MÁRCIA MARIA AZEVEDO	AGO/2011
GERÊNCIA: I-GES – ENG° IRANETE GUELER MACHADO	AGO/2011

CESAN — PRÓ-RURAL CESAN-MUNICÍPIO-COMUNIDADE

MUNICÍPIO: PEDRO CANÁRIO - ES | LOCALIDADE: TAQUARAS

SISTEMA DE SANEAMENTO RURAL
LIGAÇÃO INTRADOMICILIAR E DISTRIBUIÇÃO
DETALHES DO SUPORTE DA CAIXA D'ÁGUA E DAS CAIXAS DE MANOBRA

ESCALA:	FOLHA:	Nº CESAN:	REV:
INDICADA	05/05		00